TV-105

Llave Economizadora con Seguro Antirrobo

Water Saving Economizer Faucet with Anti-theft Lock

Kit de refacciones para mantenimiento preventivo. */ Kit of parts for preventive maintenance.*

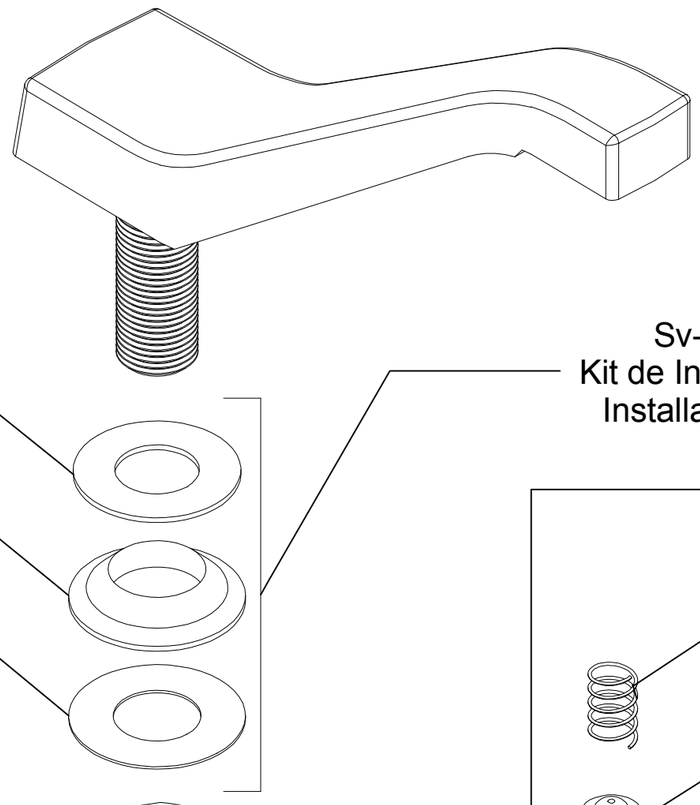

Rv-1950
Empaque Base
Gasket Base

Rh-117
Separador de Cuerpo Central
Central Body Separator

Rv-072
Rondana
Washer

Sv-349
Kit de Instalación
Installation Kit

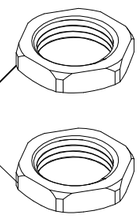

Rh-115
Tuerca Hexagonal p/ Esparrago
Stud Bolt Hex

Sh-1357
Economizador
Economizer

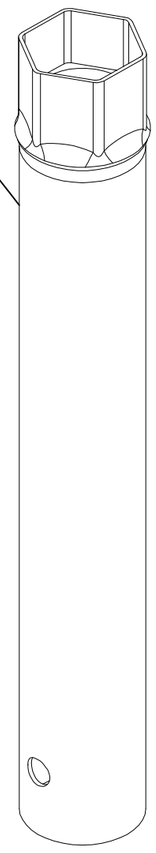

Rh-1242
Llave Hexagonal1-¼"
1 ¼" Hex Wrench

Ra-0345
Resorte de Compresión
Compresion Spring

Rv-259
Sello
Seal

Rv-268
Empaque de Perilla
Knob Gasket

Rv-262
Separador p/ Economizador
Economizer Separator

Rv-263
Filtro
Filter

Rv-262
Separador p/ Economizador
Economizer Separator

Rv-263
Filtro
Filter

Rv-150
Resorte de Compresón Cónico
Conical Compression Spring

Rv-280
Boquilla Diámetro 7/8"
Nozzle Diameter 7/8"

Rv-279
Barril Protector
Barrel Protector

Rv-284
Seguro p/ Barril Economizador
Insurance Barrel Economizer

Sv-062
Palanca y Perilla
Lever and Knob

Sv-064
Ensamble Palanca Economizadora
Lever Assembly Economizer

Asesoría y Servicio Técnico: 01800 909 2020
Consultancy and Technical Service: 01(55)53339431
servicio.tecnico@helvex.com.mx

Refacciones Originales: 01 800 890 0594
Original Parts: 01 (55) 53 33 94 00
53 33 94 21
refacciones@helvex.com.mx Ext. 5068, 5815 y 5913

Nota: Para adquirir las refacciones, visite nuestra página de internet www.helvex.com.mx
Note: To purchase the parts online visit our website www.helvex.com.mx

ND